БОСМА™
НОВАЯ СВЕТОТЕХНИКА

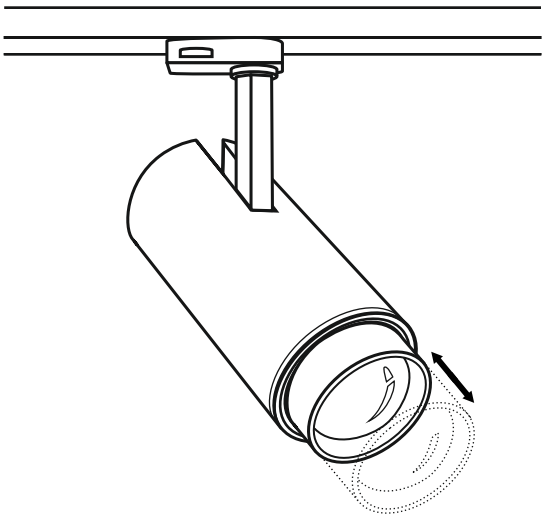

ZOOR LED spot

ДИММИРУЕМЫЙ СВЕТОДИОДНЫЙ ПРОЖЕКТОР

ТЕХНИЧЕСКИЕ ХАРАКТЕРИСТИКИ

Номинальное напряжение, В.....220-240
Частота, Гц.....50 (±2%)
Тип кривой силы света в гориз. плоскости по ГОСТ Р 54350-2015.....Д (косинусная)
Коэффициент мощности, Cos ф, не менее.....0,95
Класс защиты от поражения электрическим током по ГОСТ Р МЭК 60598-1-2011.....I
Степень защиты св-ка от воздействия окружающей среды по ГОСТ 14254-2015..IP 20
Температура эксплуатации, t°C.....+1...+40
Индекс цветопередачи, CRI.....90/97
Срок службы светильника.....5 лет

ТРАНСПОРТИРОВКА СВЕТИЛЬНИКА

Условия транспортирования светильников в части воздействия механических факторов соответствуют ГОСТ 23216-78 группе С.
После транспортировки при отрицательных температурах, перед включением изделие должно быть выдержано без упаковки в нормальных условиях не менее 10 часов.

ТРЕБОВАНИЯ БЕЗОПАСНОСТИ

Все работы по монтажу и обслуживанию светильников производятся только при отключенной сети питания. Светильники должны быть надёжно заземлены. Регулярно протирайте светильник от пыли сухой тканевой салфеткой. Не используйте для чистки абразивные материалы, органические растворители, легковоспламеняющиеся жидкости и химически-активные моющие средства.

ПОДГОТОВКА СВЕТИЛЬНИКА К РАБОТЕ, ЭКСПЛУАТАЦИЯ

Эксплуатация светильника должна производиться в соответствии с “Правилами технической эксплуатации электроустановок потребителей”.

ХРАНЕНИЕ

Условия хранения светильников должны соответствовать группе условий хранения 4 по ГОСТ 15150-69.

ГАРАНТИЙНЫЕ ОБЯЗАТЕЛЬСТВА

Гарантийный срок светильника - 5 лет.
Исчисление гарантийного срока начинается с момента перехода прав собственности.
Гарантийные обязательства не распространяются на изделия, имеющие механические повреждения и признаки нарушения потребителем правил хранения, транспортирования и эксплуатации.

СВЕДЕНИЯ ОБ УТИЛИЗАЦИИ

Светильники не содержат токсичных материалов и комплектующих деталей, требующих специальной утилизации.

ПРИМЕЧАНИЕ

Завод-изготовитель оставляет за собой право вносить изменения в конструкцию световых приборов без уведомления потребителя.

ОСНОВНЫЕ ПАРАМЕТРЫ

Артикул	Мощность, Вт	Цветовая температура, К	Угол рассеивания, градусы	Световой поток, лм	Габаритные размеры, мм (ДхШхВ)	Масса, кг	Диммирование
BZO011(2)02239030(40)-D(D2)	23	3000/4000	5°/30°/60°	470/760/1090	Ø86x256	1,4	DALI / 1-10В (на корпусе/шинопроводе)
BZO011(2)02239730(40)-D(D2)	23	3000/4000	5°/30°/60°	420/680/1070	Ø86x256	1,4	DALI / 1-10В (на корпусе/шинопроводе)

РАЗРАБОТАНО И ПРОИЗВЕДЕНО В РОССИИ ООО “МДМ-Лайт”
114101, г. Мытищи, ул. 4-ая Парковая, д.1
ТЕЛЕФОН: 8 (800) 555 45 50, **e-mail:** info@mdm-light.ru

УПАКОВЩИК: **ДАТА УПАКОВКИ:**

ZOOR LED spot

ДИММИРУЕМЫЙ ПРОЖЕКТОР СВЕТОДИОДНЫЙ

БОСМА™
НОВАЯ СВЕТОТЕХНИКА

Трековый светодиодный прожектор ZOOR LED spot торговой марки БОСМА, предназначен для акцентного освещения в музеях, выставочных центрах, картинных галереях, магазинах, освещении бутиков, витрин, логотипов компаний и т п. Особенностью прожектора является изменение угла светового пучка в диапазоне от 5 до 60 градусов, а также диммирование по протоколу DALI либо 1-10В, с возможностью регулировки на корпусе.

УСТАНОВКА СВЕТИЛЬНИКА ОСУЩЕСТВЛЯЕТСЯ ПРИ ВЫКЛЮЧЕННОЙ ЭЛЕКТРИЧЕСКОЙ СЕТИ

КОМПЛЕКТАЦИЯ

Светильник___1шт. Паспорт___1шт. Упаковка___1шт.

СХЕМА ТРЁХФАЗНОГО ШИНОПРОВОДА

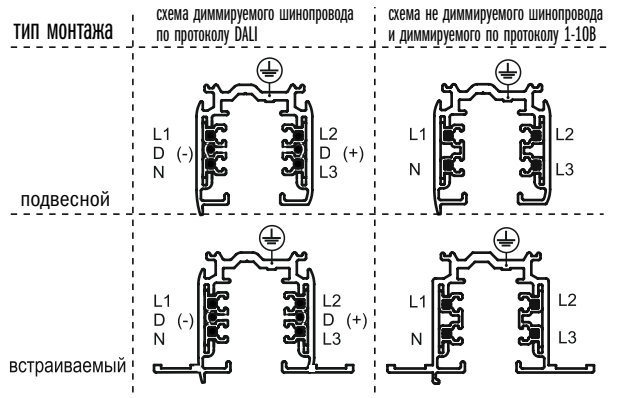

N	Ноль	L1	Линия 1	L2	Линия 2	L3	Линия 3	D	диммирование

1 УСТАНОВКА СВЕТИЛЬНИКА НА ШИНОПРОВОД

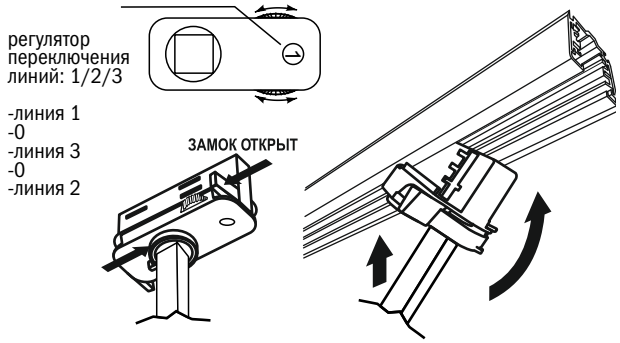

Убедитесь: переключатель линий выключен; замок адаптера в открытом положении. Установите адаптер на шинопровод (выступы на противоположных сторонах).

2 ФИКСАЦИЯ СВЕТИЛЬНИКА НА ШИНОПРОВОДЕ

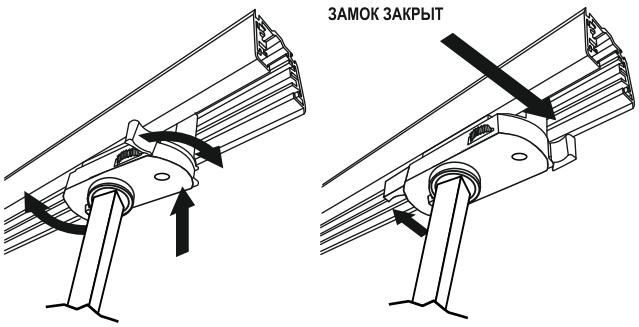

Установите адаптер, плотно прижав к шинопроводу, закройте замок адаптера.

3 РЕГУЛИРОВАНИЕ ОПТИКИ И ДИММИРОВАНИЕ ПРОЖЕКТОРА

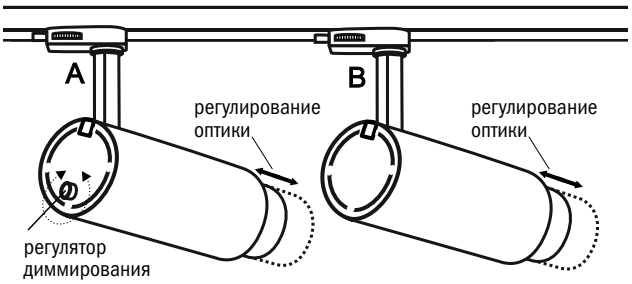

A. Версия светильника с регулятором диммирования 1-10В на корпусе.
B. Версия светильника без регулятора диммирования.

Внимание! При возникновении гарантийного случая не вскрывайте светильник! Вскрытие и повреждение корпуса светильника аннулирует гарантию!