БОСМА™
НОВАЯ СВЕТОТЕХНИКА

ТЕХНИЧЕСКИЕ ХАРАКТЕРИСТИКИ

Номинальное напряжение, В.....174-265
Частота, Гц.....50 (±1%)
Тип кривой силы света в гориз. плоскости по ГОСТ 34819-2021.....Г (Глубокая)
Коэффициент мощности, Cos ф, не менее.....0,9
Класс защиты от поражения электрическим током по ГОСТ IEC 60598-1-2017.....I
Степень защиты св-ка от воздействия окружающей среды по ГОСТ 14254-2015..IP 67
Температура эксплуатации, t°C.....-40...+60
Климатическое исполнение.....УХЛ1
Индекс цветопередачи, Ra.....80
Срок службы светильника.....12 лет

ОБЩИЕ СВЕДЕНИЯ

Светильник соответствует требованиям ТР ТС 004/2011 «О безопасности низковольтного оборудования», ТР ЕАЭС 037/2016 «Об ограничении применения опасных веществ в изделиях электротехники и радиоэлектроники» и ТР ТС 020/2011 «Электромагнитная совместимость технических средств». Светильник можно использовать по истечении срока службы при условии соблюдения предупреждений по безопасности и других инструкций, изложенных в руководстве.

ТРАНСПОРТИРОВКА СВЕТИЛЬНИКА

Условия транспортирования светильников в части воздействия механических факторов соответствуют ГОСТ 23216-78 группе С.
После транспортировки при отрицательных температурах, перед включением изделие должно быть выдержано без упаковки в нормальных условиях не менее 10 часов.

ТРЕБОВАНИЯ БЕЗОПАСНОСТИ

Все работы по монтажу и обслуживанию светильников производятся только при отключенной сети питания квалифицированными электротехниками. Светильники должны быть надёжно заземлены. Регулярно протирайте светильник от пыли сухой тканевой салфеткой. Не используйте для чистки абразивные материалы, органические растворители, легковоспламеняющиеся жидкости и химически-активные моющие средства.

ПОДГОТОВКА СВЕТИЛЬНИКА К РАБОТЕ, ЭКСПЛУАТАЦИЯ

Эксплуатация светильника должна производиться в соответствии с “Правилами технической эксплуатации электроустановок потребителей электрической энергии”.

ХРАНЕНИЕ

Условия хранения светильников должны соответствовать группе условий хранения 2 по ГОСТ 15150-69.

ГАРАНТИЙНЫЕ ОБЯЗАТЕЛЬСТВА

Гарантийный срок светильника - 5 лет.
Исчисление гарантийного срока начинается с момента перехода прав собственности.Гарантийные обязательства не распространяются на изделия, имеющие механические повреждения и признаки нарушения потребителем правил хранения, транспортирования и эксплуатации.

СВЕДЕНИЯ ОБ УТИЛИЗАЦИИ

Светильники не подлежат утилизации с бытовыми отходами. Светильники должны утилизироваться в соответствии с ГОСТ Р 55102-2012.

ПРИМЕЧАНИЕ

Завод-изготовитель оставляет за собой право вносить изменения в конструкцию световых приборов без уведомления потребителя.
Допустимое отклонение величин: мощности, светового потока, массы от номинальных значений составляет ±10%.
Допустимое отклонение значений ЦТ от номинального значения составляет ±300К.

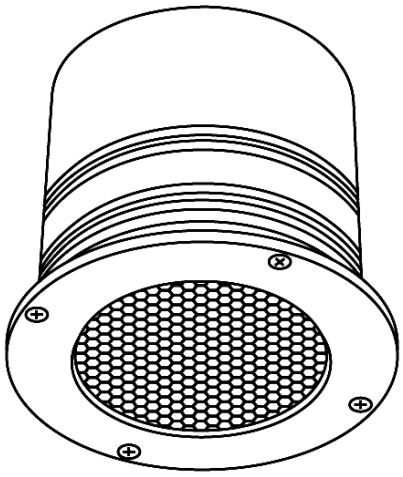

VALO MAX

встраиваемый светодиодный светильник

ОСНОВНЫЕ ПАРАМЕТРЫ

Артикул	Мощность, Вт*	Масса, кг	Габаритные размеры, мм	Угол рассеивателя, градусы	max световой поток, Лм*	Цветовая температура, К
BVAM01M10(10/30/60/80)12830(830/840/850/R/G/B/Y/O)FBL**	12	0,6	Ø99x81	10°/30°/60°/80°	1207/1284/1367/ 374/465/933/388	3000/4000/5000/ КРАСНЫЙ/ЗЕЛЕНЫЙ/ СИНИЙ/ЖЕЛТЫЙ/ ОРАНЖЕВЫЙ
BVAM01M10(10/30/60/80)20830(830/840/850/R/G/B/Y/O)FBL**	20	0,6	Ø99x81	10°/30°/60°/80°	1652/1757/1870/ 528/649/1217/ 526	

** Цвет корпуса: в стандартном исполнении светильник поставляется в строгом ЧЕРНОМ цвете. При этом конкретный оттенок и фактура покрытия (RAL) согласовываются индивидуально для каждого заказа.

РАЗРАБОТАНО И ПРОИЗВЕДЕНО В РОССИИ ООО “МДМ-Лайт”
114101, г. Мытищи, ул. 4-ая Парковая, д.1, помещ. 2, ком. 21
ТЕЛЕФОН: 8 (495) 246 03 55 , e-mail: info@mdm-light.ru

СЕРВИСНАЯ СЛУЖБА:
ТЕЛЕФОН: 8 (495) 246 03 55 доб.1107, 1070, e-mail: ss@mdm-light.ru

УПАКОВЩИК: ДАТА УПАКОВКИ:

VALO MAX

ВСТРАИВАЕМЫЙ СВЕТОДИОДНЫЙ СВЕТИЛЬНИК

БОСМА™
НОВАЯ СВЕТОТЕХНИКА

Встраиваемые светильники VALO MAX предназначены для архитектурной подсветки. Драйвер расположен внутри корпуса светильника. Обладают высокой светоотдачей и малыми габаритами.

УСТАНОВКА СВЕТИЛЬНИКА ОСУЩЕСТВЛЯЕТСЯ ПРИ ВЫКЛЮЧЕННОЙ ЭЛЕКТРИЧЕСКОЙ СЕТИ

КОМПЛЕКТАЦИЯ

Светильник в сборе___1шт. Паспорт___1шт. Упаковка___1 шт.

РАЗМЕРНАЯ СХЕМА СВЕТИЛЬНИКА VALO MAX

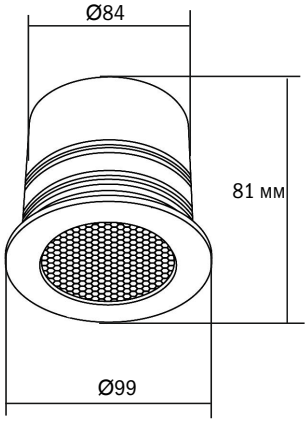

УСТАНОВКА СВЕТИЛЬНИКА В НИШУ

1. Подготовьте нишу для установки светильника согласно размерной схеме.
2. Подключите кабель сети к светильнику согласно схеме электроподключения, тщательно изолировав соединение.
3. Установите светильник в нишу и закрепите с помощью саморезов/шурупов.

СХЕМА ЭЛЕКТРОПОДКЛЮЧЕНИЯ

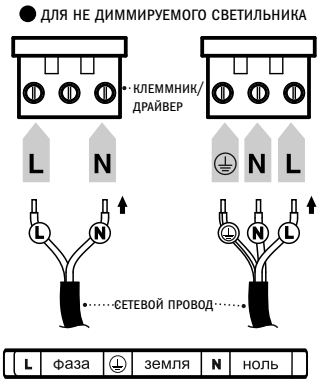

Внимание! При возникновении гарантийного случая не вскрывайте светильник! Вскрытие и повреждение корпуса светильника аннулирует гарантию!