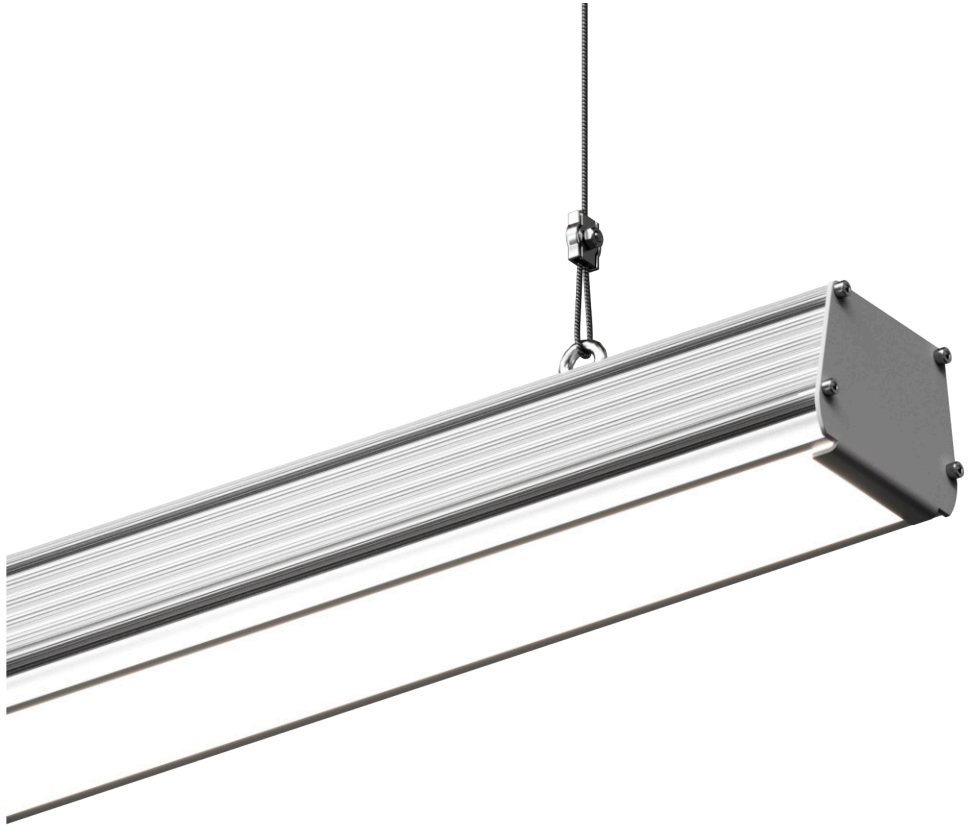

SHURH

БОСМА | МДМ-ЛАЙТ

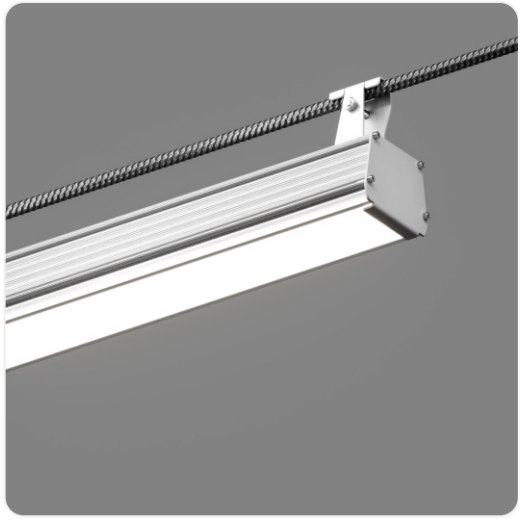

Описание продукта

SHURH – серия промышленных светодиодных светильников с высокими качественными характеристиками защиты корпуса и энергоэффективности.

Светильники выпускаются в нескольких типоразмерах с мощностью от 10 до 150 Ватт и четырьмя типами крепления:

- Петля
- Скоба
- Крепление для троса
- Поворотный кронштейн

Особенности промышленных светильников серии SHURH:

- IP67
- Температурный режим: -50˚/+55˚C
- Материалы корпуса: анодированный алюминий
- Гарантия: 5 лет

Свойства светильников SHURH позволяют применять их для: освещения сырых и влажных помещений; общего и локального освещения внутри производственных и промышленных помещений; подсветки строительных площадок.

Рекомендуемые области применения:

- Промышленные территории и цеха, склады
- Автомойки
- Парковки
- Подсобные помещения: коридоры, лестницы, лифтовые зоны
- Гипермаркеты
- Логистические центры
- Транспортные тоннели
- Любые помещения с высокими потолками

SHURH

БОСМА | МДМ-ЛАЙТ

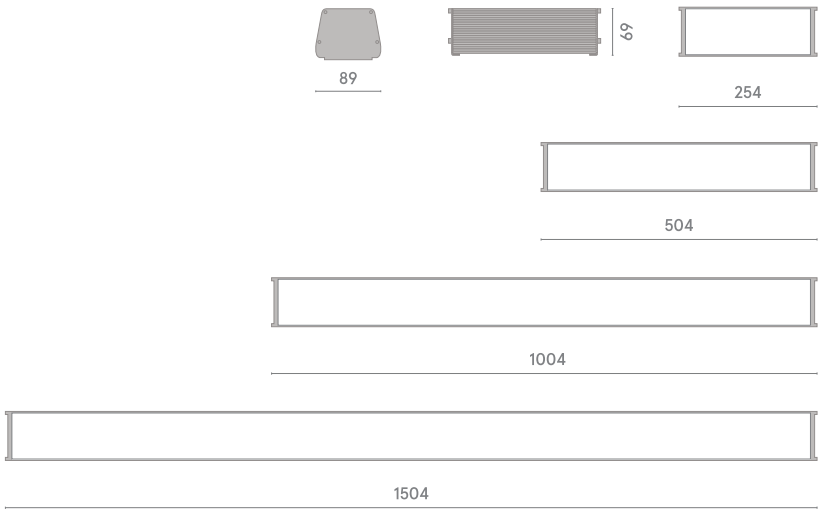

LED IP67 5 ЛЕТ

ДОПОЛНИТЕЛЬНЫЕ ВОЗМОЖНОСТИ

УСТАНОВКА БАП

УСЛУГИ

ОРМ

ВАРИАНТЫ МОНТАЖА

ТЕХНИЧЕСКИЕ ХАРАКТЕРИСТИКИ

Материал	Алюминий
Бренд	БОСМА
Тип источника света	LED
Тип освещения	Для общего освещения
Сфера применения	Промышленные , Для БЦ и ТЦ , Для транспортных узлов
Напряжение, В	220
Место установки	Потолочные
Тип установки	На кронштейне , На скобе , На винт-петле , Жесткий подвес
Длина, мм	254 - 1504
Ширина, мм	89
Высота, мм	69
Цвет	Серый
Мощность, Вт	100 , 10 , 150 , 20 , 28 , 40 , 55 , 80
IP	67
Цветовая температура, K	3000 , 4000 , 5000
Индекс цветопередачи, Ra	70
Рассеиватель	Опал
Климатическое исполнение	УХЛ2
Коэффициент мощности	>0.95
Коэффициент пульсации	<1
Направление света	Вниз
Температура эксплуатации, °C	-50...+50°
Угол рассеивания света, °	120
Гарантийный срок	5 лет
Частота питающей сети, Гц	50

SHURH

БОСМА | МДМ-ЛАЙТ

ТЕХНИЧЕСКИЕ ХАРАКТЕРИСТИКИ

Характеристика источника питания	Нет
Класс защиты от поражения током	I
Диммирование	Нет
Характеристика источника питания	В корпусе светильника
Монтаж	Накладные , Подвесные

SHURH

БОСМА | МДМ-ЛАЙТ

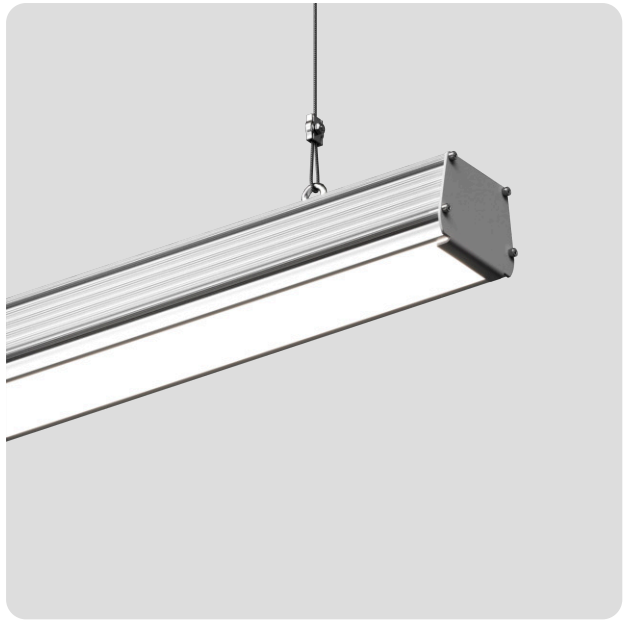

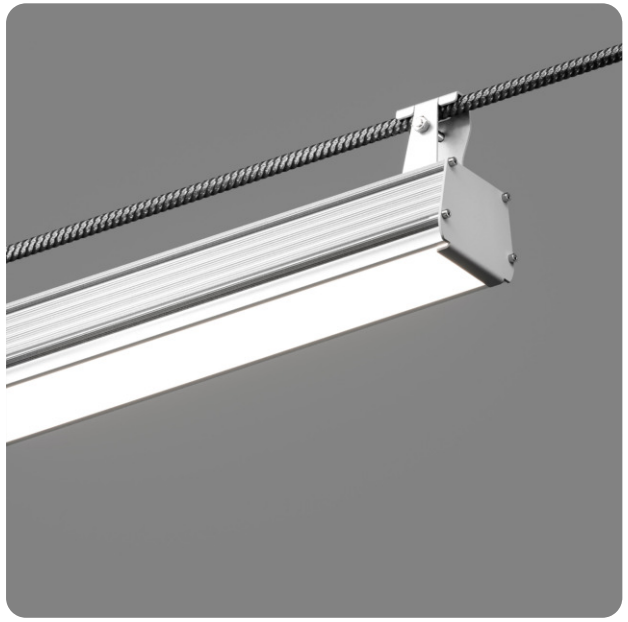

SHURH

БОСМА | МДМ-ЛАЙТ

ТОВАРЫ СЕМЕЙСТВА

Товаров в серии: 16

INI LED 01 PROM

РЕКОМЕНДОВАННЫЕ ТОВАРЫ

Товаров в серии: 256

INI LED 10

Товаров в серии: 1614

INI LED 01

Товаров в серии: 1024

INI LED 03

Товаров в серии: 903

INI LED 04

Товаров в серии: 937

INI LED 60

Товаров в серии: 60

ECOLINE

SHURH

БОСМА | МДМ-ЛАЙТ