YAMAR

БОСМА | МДМ-ЛАЙТ

Описание продукта

YAMAR (ТМ БОСМА) - серия подвесных светильников декоративного и функционального назначения.

Серия YAMAR выполнена в классической форме светильника с абажуром, материал корпуса - алюминий. Источник света (COB) встроен в конструкцию светильника и расположен за рассеивающим экраном, что способствует смягчению светового потока и улучшению степени зрительного комфорта (по сравнению с похожими светильниками, в которые устанавливаются сменные лампы).

YAMAR - это три типа корпуса:

- Усеченный конус
- Полусфера
- Чашеобразный

КОНСТРУКЦИЯ:

Бесшовный корпус светильника выполнен из алюминия и окрашен порошковой краской (несколько цветов на выбор). Драйвер (блок питания) интегрирован в корпус светильника, что упрощает монтаж.

ДОПОЛНИТЕЛЬНЫЕ ВОЗМОЖНОСТИ

- Изготовление светильников по индивидуальным размерам
- Увеличение длины подвеса и кабеля подключения
- Покраска корпуса в любой цвет по таблице RAL и декорирование (поталь)

YAMAR

БОСМА | МДМ-ЛАЙТ

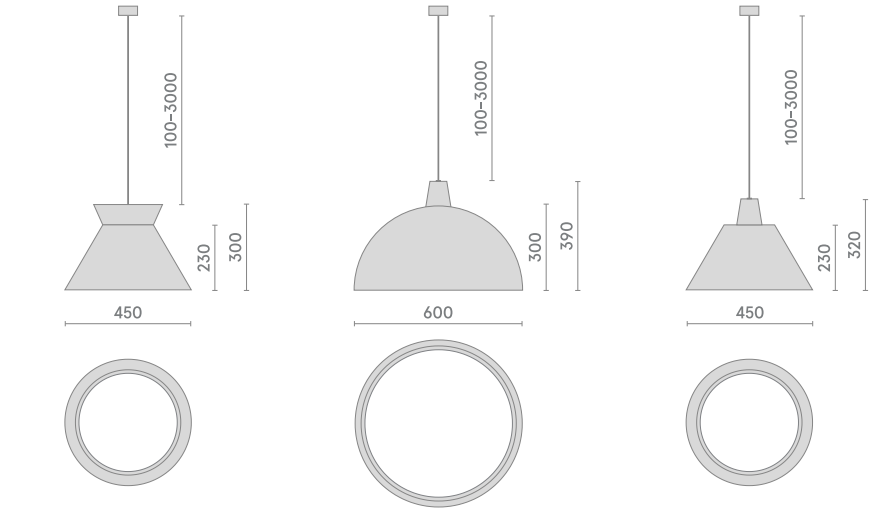

Усеченный конус с “короной” Полусфера Усеченный

LED IP40 5 ЛЕТ

ТЕХНИЧЕСКИЕ ХАРАКТЕРИСТИКИ

Материал	Алюминий
Бренд	БОСМА
Тип источника света	LED
Тип освещения	Для общего освещения , Для локального освещения
Сфера применения	Для медицинских учреждений , Для образовательных учреждений , Офисные , Для БЦ и ТЦ , HoReCa , Торговые
Диаметр, мм	450 - 600
Цвет	Белый , Черный
Мощность, Вт	25
IP	40
Цветовая температура, K	3000 , 4000
Индекс цветопередачи, Ra	80
Гарантийный срок	5 лет

YAMAR

БОСМА | МДМ-ЛАЙТ

ДОПОЛНИТЕЛЬНЫЕ ВОЗМОЖНОСТИ

- ПОКРАСКА RAL
- ДЕКОРИРОВАНИЕ РАЗНЫМИ МАТЕРИАЛАМИ
- УСТАНОВКА БАП
- ОСНАЩЕНИЕ ДАТЧИКАМИ
- ИНТЕГРАЦИЯ В СИСТЕМЫ УПРАВЛЕНИЯ
- УСЛУГИ
- ВЫБОР РАССЕИВАТЕЛЯ

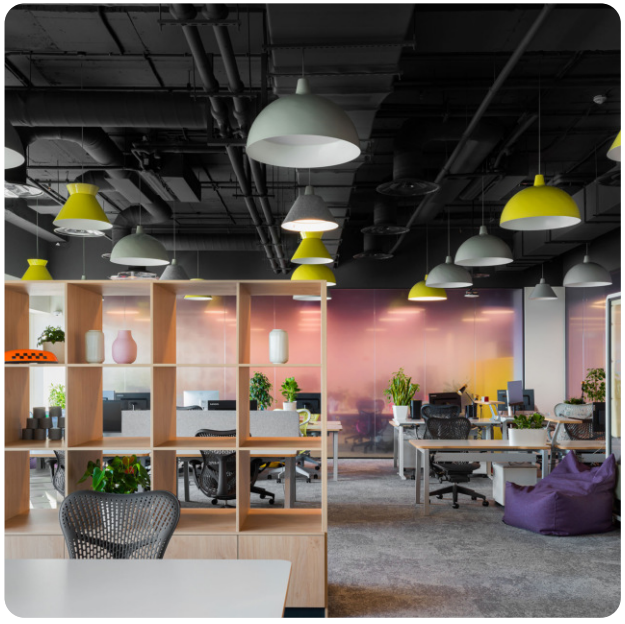

YAMAR

БОСМА | МДМ-ЛАЙТ

YAMAR

БОСМА | МДМ-ЛАЙТ